NORMALIT

Avalon

Ficha técnica

Projetores
Ref. AV65-3FN

Aplicação
na parede

Dimensões (mm):

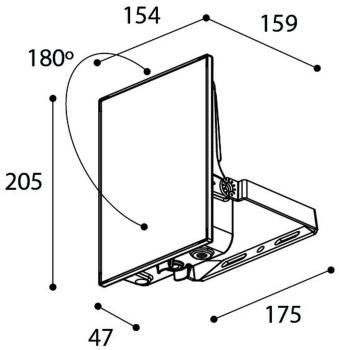

LED 850°C 24 h DÍA / DAY

Projetores: Avalon. Difusor: Vidro transparente. Acabamento: Preto.

Lumens nominais	8219 lm
Fluxo de saída	7569 lm
Temperatura de cor (K)	3000
CRI	80
Horas de vida útil L80B10 *	52.000h
Horas de vida útil L70B10 **	54.000h
Elipses de Macadam	3
Ângulo de abertura	108
Segurança fotobiológica	1
Consumo (W)	65
Poder (w)	58,5
Voltagem	220-240V 50/60Hz
Fator de Potência	0,95
Classe	I
IP	66
IK	09
Peso (Kg)	1,56
Temperatura de operação (ºC)	-20 a 40
Eficiência energética	C

* UGR variável de acordo com o projeto
* Segurança fotobiológica 0/1: sem riscos

Dados fotométricos:

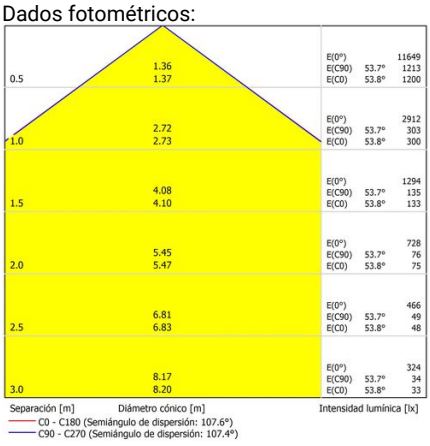

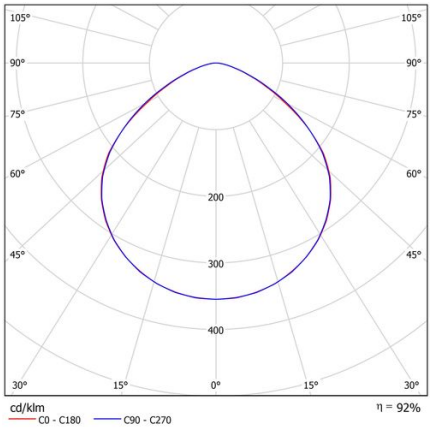

* O fabricante reserva-se o direito de fazer modificações no projeto ou nas especificações técnicas.
* Garantia extensível até cinco anos dependendo do projeto. Consultar condições.

* L80B10 nos diz que às 52.000 horas, 90% das luminárias terão um fluxo luminoso igual ou superior a 80% do valor inicial.
** L70B10 nos diz que às 54.000 horas, 90% das luminárias terão um fluxo luminoso igual ou superior a 70% do valor inicial.

Parque tecnológico de Asturias. Calle
Ablanal 1, 33428 Llanera (Asturias), Spain
T. +34 985 267 100 F. +34 985 266 992
normagrup@normagrup.com
www.normalit.com

Normagrup
Sense of Technology